ПРИВОД ЗАХВАТА РЕЛЬСОВ 15Т/120.000
(ЭЛЕКТРОГИДРАВЛИЧЕСКИЙ КЛАПАН РАСТОРМОЖЕНИЯ)

Основное применение привода это для больших кранов. Устройство производит большое усилие, которое растормаживает тормоз. В компактном корпусе заключен гидравлический агрегат с шестеренным насосом. Впуском агрегата открывается электромагнитный распределитель и масло перепускается в переднюю полость цилиндра.
Сила втягивания цилиндра преодолевает усилие пружины тормозного механизма и перемещение крана проходит без препятствий. Высвобождение тормозного усилия обеспечивается давлением масла в перепускном клапане. Отрегулированное давление на перепускном клапане должно быть от 15 до 20% больше давления требуемого для преодоления усилия пружины. Для того, чтобы избежать возможных повреждений в системе, необходимо чтобы давление не превышало максимально допустимое значение. После выключения агрегата, пружины возвращают шток цилиндра в положении для фиксирования крана.Скорость торможения может регулироваться путем регулирования демпфирующего клапана. Масляный обогреватель и термостат позволяют работать при температуре -15°C.
По желанию заказчика мы также производим приводы других размеров и рабочих параметров.

TEHNIČKE KARAKTERISTIKE

Обозначение для заказа		12Т/120.000
Усилие на штоке при втягивании		макс. 120 кН
Ход поршня		120 мм
Скорость втягивания штока		17 с
Скорость вытягивания штока		регулируется 6 до 60 с
Насос	производительность	6,3 дм3/мин
	рабочее давление	макс. 80 бар
Гидравлическое минеральное масло		Shell Tellus* Arctic 32
Объем бака		16 дм3
Электродвигатель	потребляемая мощность	1,1 кВт
	напряжение	400 В 50 Гц
	число оборотов	1370 о/мин
Электромагнит распределителя		220 В 50 Гц 0,13А
Нагреватель масла		220 В 500 Вт
Термостат		0 до +50°C
Температура окружающей среды*		-40 до +50°C
Масса		180 кг
* Температура без нагревания масла мин -15°C		
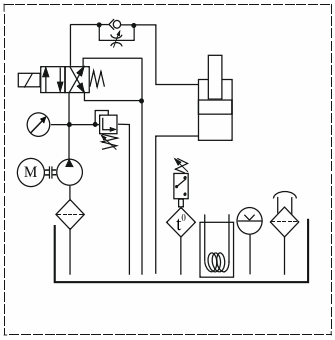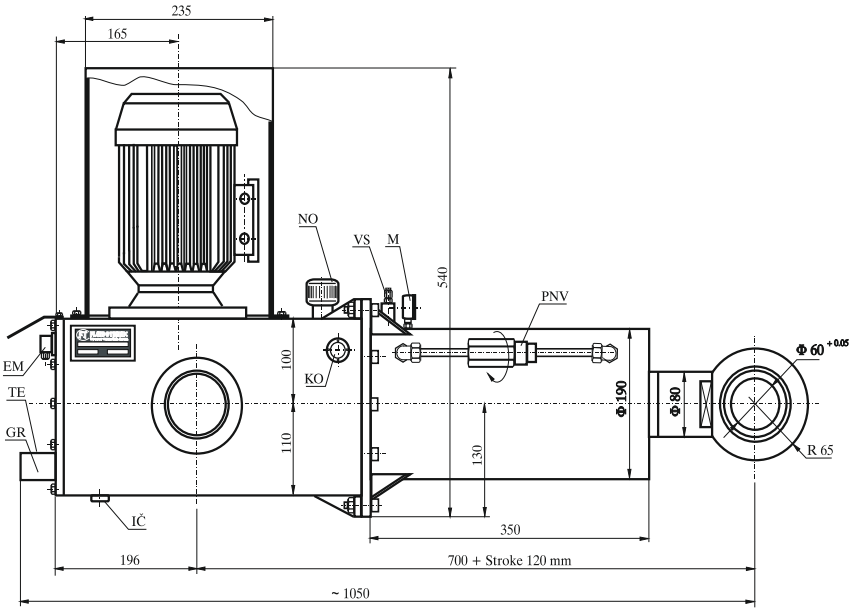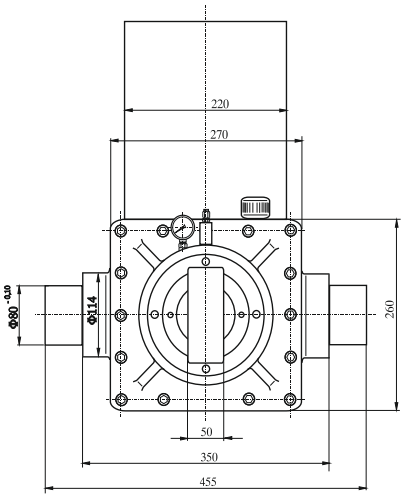
EM коннектор электромагнитного распределителя
TE термостат
GR нагреватель
NO заливное отверстие
VS предохранительный клапан
M манометр
KO датчик уровня масла
IČ пробка для слива масла
PNV дроссельный обратный клапан